LjusTeknik Ab

LjusTeknik Ab
LIGHTING & INSTRUMENTS

Artic 340F fixed 2700K svart

Generation 3 av klassiska museispoten Artic.

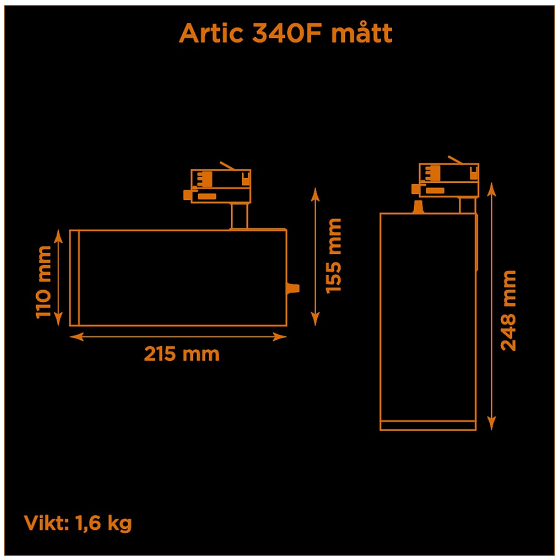

Prisvärd armatur med fast optik för museer och gallerier. Ljusstark och hög färgåtergivning.
Lämplig för basutställningar med högre takhöjd.

- LED COB på 3800 lumen och CRI Ra 97.
- Enkelt att byta lins för annan spridningsvinkel.
- Inbyggd dimmer som regleras med en potentiometer.
- Multiadapter som passar de vanligaste skenorna på marknaden. Enkel fasväljare.
- Armaturhus i aluminium för bästa kylning.
- 5 års garanti på armatur, drivdon och LED-chip.
- Helt ihopfällbar för enkel transport och förvaring.
- Finns i vitt, svart och grått. Andra färger som beställningsvara.
- LED ger låg strålning av UV och IR.
- Möjligt att montera färgfilter.
- Flera olika tillbehör finns. Bikakeraster, barndoor, tophat/snoot, färgfilter mm.
- Specialvarianter med andra typer av LED-chip, drivdon och infästningar finns som beställningsvaror.

Höjd	155 mm (min. från skena)
	248 mm (max. från skena)
Vikt	2 kg
Färg	Svart
Alternativa färger	Grå
	Vit
	Andra färger per förfrågan
Standard/märkning	CE
	RoHS
Skyddsklass	IP20
Material	Aluminium
Garanti	5 år, inkl drivdon
Färgtemperatur / CCT	2700K
Finns även med CCT	3000K
	4000K
Färgåtergivning / CRI(Ra)	97
Färgåtergivning / TM-30 Rf	95
SDCM	SDCM 3
Ljusflöde	3800 lm
Anslutningar	3-fas multiadapter, ej ERCO och Zumtobel
Styrning	Inbyggd potentiometer
Effekt system	40 W
Spänning	220-240 VAC
Livslängd	50000 h L70
Infästning	3-fas multiadapter
Pan-område	0-355°
Tilt-område	0-90°
Låsning pan/tilt	Friktion
Kylning	Passiv
Drivdon	Inbyggt elektroniskt
Dimmer område	3-100%
Dimbar, primärsida	Nej
Tillbehör	Glasfilter
	Linser
	Barndoors
	Bikakeraster
	Snoot
Linstyp	Fast spridning, utbytbar
Ljuskälla	LED
Spårbarhet	Batch-spårning
	Individuella serienummer
Utbytbara reservdelar	Chassi
	Drivdon
	LED-chip
	Linser

	Multiadapter
	Potentiometer

Variant	Artikelnr	EAN
Spot-12°	A340F2-27L12	
Medium-24°	A340F2-27L24	
Flood-38°	A340F2-27L38	
Wide flood-60°	A340F2-27L60	

Ljusteknik i Linköping AB
Hackeforsvägen 1 A
58941 Linköping

Org.nr
556482-7425
VAT.nr
SE556482742501

Bankgiro
5334-9304

Telefon
013-100660
Mobil
0708-164110

Internet
ljusteknik.se
Epost
info@ljusteknik.se