LjusTeknik Ab

LjusTeknik Ab
LIGHTING & INSTRUMENTS

Artic 307F fixed 3000K grå

Generation 3 av klassiska museispoten Artic.

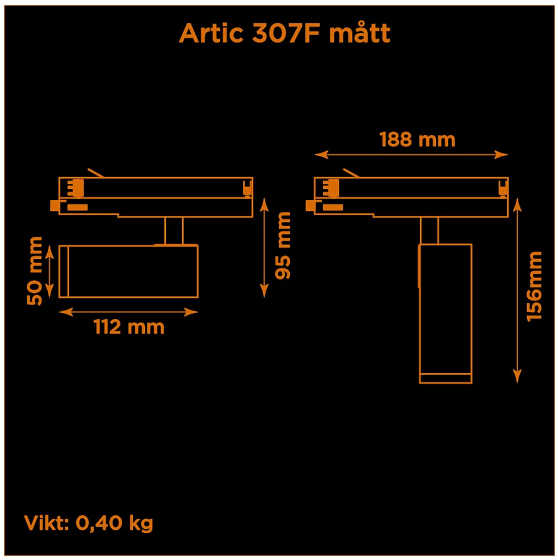

Prisvärd armatur med fast optik för museer och gallerier. Ljusstark och hög färgåtergivning.
Lämplig för basutställningar.

- LED COB på 665 lumen och CRI Ra 97.
- Enkelt att byta lins för annan spridningsvinkel.
- Inbyggd dimmer som regleras med en potentiometer.
- Multiadapter som passar de vanligaste skenorna på marknaden. Enkel fasväljare.
- Armaturhus i aluminium för bästa kylning.
- 5 års garanti på armatur, drivdon och LED-chip.
- Helt ihopfällbar för enkel transport och förvaring.
- Finns i vitt och svart. Andra färger som beställningsvara.
- LED ger låg strålning av UV och IR.
- Möjligt att montera färgfilter.
- Flera olika tillbehör finns. Bikakeraster, barndoor, tophat/snoot, färgfilter mm.
- Specialvarianter med andra typer av LED-chip, drivdon och infästningar finns som beställningsvaror.

Höjd	95 mm (min. från skena)
	156 mm (max. från skena)
Vikt	0,40 kg
Färg	Grå
Alternativa färger	Svart
	Vit
	Andra färger per förfrågan
Standard/märkning	CE
	RoHS
Skyddsklass	IP20
Material	Aluminium
Garanti	5 år, inkl drivdon
Färgtemperatur / CCT	3000K
Finns även med CCT	2700K
	4000K
Färgåtergivning / CRI(Ra)	97
Färgåtergivning / TM-30 Rf	95
SDCM	SDCM 3
Ljusflöde	665 lm
Anslutningar	3-fas multiadapter, ej ERCO och Zumtobel
Styrning	Inbyggd potentiometer
Effekt system	7 W
Spänning	220-240 VAC
Livslängd	50000 h L70
Infästning	3-fas multiadapter, ej ERCO och Zumtobel
Pan-område	0-355°
Tilt-område	0-90°
Låsning pan/tilt	Friktion
Kylning	Passiv
Drivdon	Inbyggt elektroniskt
Dimmer område	3-100%
Dimbar, primärsida	Nej
Tillbehör	Glasfilter
	Linser
	Barndoors
	Bikakeraster
	Snoot
Linstyp	Fast spridning, utbytbar
Ljuskälla	LED
Spårbarhet	Batch-spårning
	Individuella serienummer
Utbytbara reservdelar	Chassi
	Drivdon
	LED-chip
	Linser

	Multiadapter
	Potentiometer

Variant	Artikelnr	EAN
Spot-15°	A307F1-30L15	
Medium-24°	A307F1-30L24	
Flood-38°	A307F1-30L38	
Flood-50°	A307F1-30L50	

Ljusteknik i Linköping AB
Hackeforsvägen 1 A
58941 Linköping

Org.nr
556482-7425
VAT.nr
SE556482742501

Bankgiro
5334-9304

Telefon
013-100660
Mobil
0708-164110

Internet
ljusteknik.se
Epost
info@ljusteknik.se